GOMAN
CAR PARK
RECEPTION
X24

技术参数

型号	X24
最大作业高度	24.00m
最大平台高度	22.00m
额定载荷	200kgs
工作半径	11.00m
工作斗旋转范围	180°
小臂变幅范围	120°
转台旋转范围	360°
工作平台尺寸	1.20×0.8m×1.10 m
收藏长度	4.50m/5.50m
收藏宽度	0.80m
收藏高度	1.96m
总重	3160kgs
行驶速度	0-3.0km/h
工作坡度	20%
爬坡能力	30%
电动机	220V/2.2kw
控制电压	12V
动力	柴油发动机（200Ah 48V 锂电） AC 220V 2.2KW 市电
选项	可调履带

★ **请注意：我们保留规格和设计的权利！**

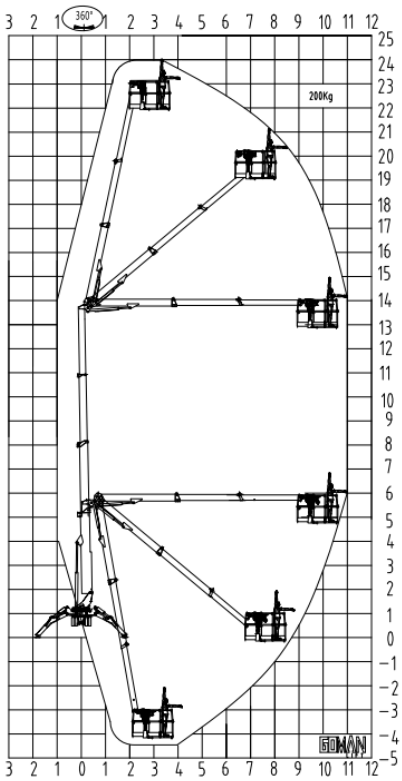

主要特点

- ►设备小巧，适应多种工作环境
- ►支腿自动调平，工作斗液压自动调平
- ►工作斗和底面均能操控
- ►支腿手动调平
- ►臂架和支腿互锁
- ►转台 360°旋转
- ►重量分散，地面负担小
- ►高强度钢材
- ►ISO9001,CE 权威认证

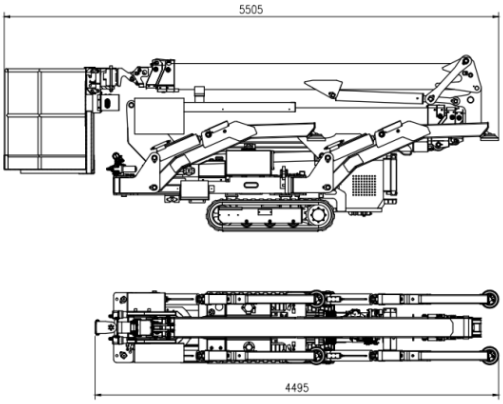

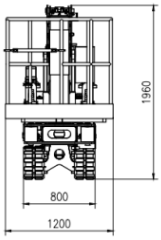
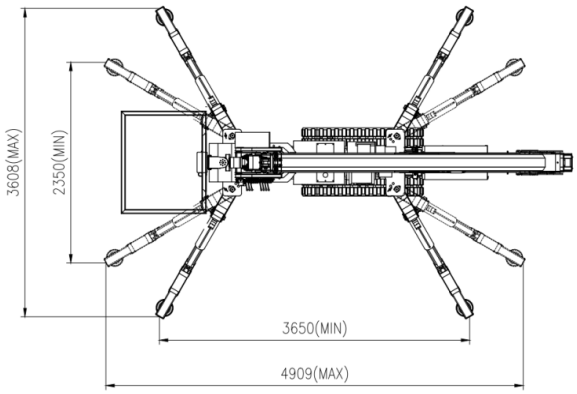
Hubei Goman Heavy Industry Technology Co.,Ltd
湖 北 高 曼 重 工 科 技 有 限 公 司
地址：中国湖北省武汉市汉南区兴盛路 224 号
电话:（027）84855127　　传真:（027）84855128
网址：www.gomanlift.com　　邮箱:sales@gomanlift.com
gomanlift@163.com
400-6611-523